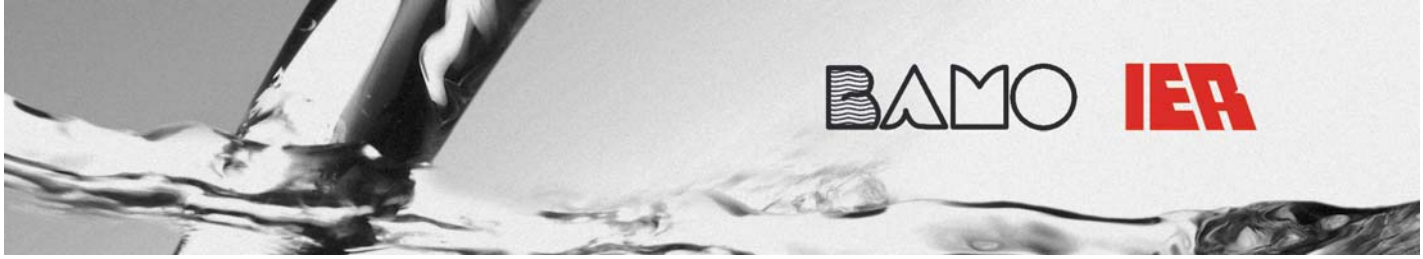


# Bistabiler Schalter **BSM501**

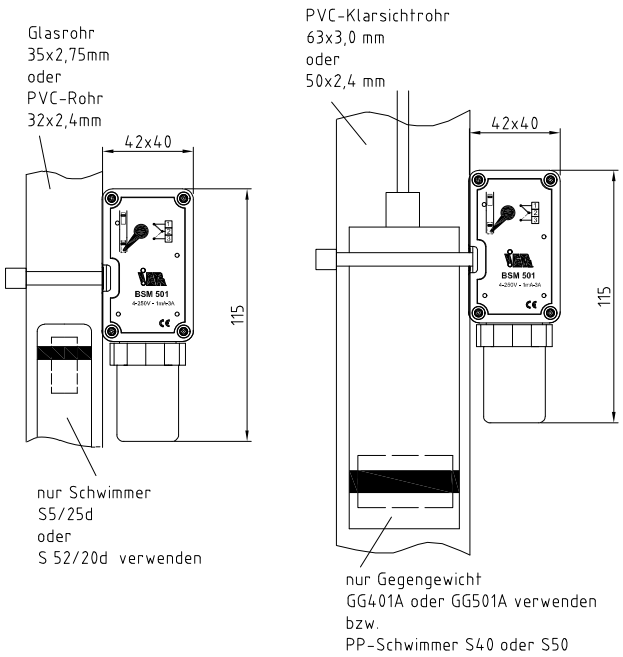


## Technische Daten

**Schaltprinzip:**
magnetisch betätigter Mikroschalter mit Wechslerkontakt
**Schaltspannung:**
4V ... 250V AC, 4V ...30V DC
**Schaltleistung:**
1 mA ... 3 A (AC u. DC)
**Bitte beachten!**
Der bistabile Schalter ist für eine Anwendung mit 1 mA bis 3 A bei 4 bis 250V ausgelegt. Allerdings darf der Schalter während seiner gesamten Verwendungsdauer nur in ein und demselben Schaltkreistyp eingesetzt werden!

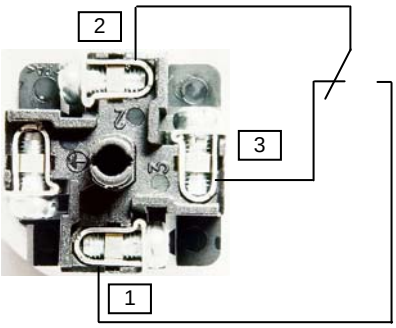


**Anschluss:** Kontaktstellung im **unterfahrenen** Zustand

**Kontaktstellung:** (Klemme 2 = Wurzel)
bei Unterfahren: 2 - 3 geschlossen / 2 - 1 geöffnet
bei Überfahren: 2 - 1 geschlossen / 2 - 3 geöffnet
**Elektrischer Anschluss:**
3-pol. Gerätesteckanschluss nach DIN EN 175301 (Magnetventilstecker), mit Anschlussmöglichkeit für PE
**Max. Aderquerschnitt:** 1,5 mm²
**kleinster Abstand zwischen zwei Füllstand-Schaltpunkten:**
40 mm, dazu die Schalter jeweils um 120° verdreht am Standrohr montieren
**Max. Flüssigkeitstemperatur:**
+ 115° C
**Umgebungstemperatur:**
-20 ... + 90° C
**Gehäuse:**
IP 65 nach EN60 529

## Sicherheitshinweise

- Montage, Inbetriebnahme und Wartung darf nur durch Fachpersonal ausgeführt werden!
- Gerät nur an die in den technischen Daten angegebene Kontaktabfragespannung anschließen!
- Bei Montage/Wartungsarbeiten Gerät spannungsfrei schalten!
- Gerät nur unter den in der Bedienungsanleitung definierten Bedingungen betreiben!

## Beachten!

- **Nur IER-Schwimmer oder IER-Gegengewichte verwenden, keine Fremdprodukte.**
- **Schwimmer immer mit der „TOP"- Markierung nach oben einbauen.**
- **Gehäuse nicht öffnen, schwarze Überwurfmutter am Gehäuse nicht aufschrauben.**
- **Den Anschlussstecker immer nach unten montieren.**
- **Vor Inbetriebnahme den Stellungszeiger mit einem Magnet in die richtige Stellung bringen:** (siehe Aufdruck neben dem Zeiger)
- **Falls Edelstahlstandrohre verwendet werden, nur unmagnetische, nahtlos gezogene Rohre einsetzen.**
  **Geschweißte Edelstahlrohre sind magnetisch und stören die ordnungsgemäße Funktion.**
- **Nicht in der Nähe von starken Magnetfeldern oder ferromagnetischen Teilen (Stahlträger, -Streben, -Behälterteile etc.) montieren oder lagern.**

## CE-Kennzeichen:

Entsprechend Niederspannungsrichtlinie (2006/95/EG) und EMV-Richtlinie (2004/108/EG)

**Einsatz in explosionsgefährdeten Bereichen:**
Der Bistabile Schalter BSM501 ist nach EN 50 020 Kap. 5.4 ein **einfaches elektrisches Betriebsmittel** ohne eigene Zündquelle. Er fällt somit nicht in den Anwendungsbereich der Richtlinie 94/9/EG (ATEX).
Die einfachen elektrischen Betriebsmittel können in explosionsgefährdeten Bereichen der Kategorie 2 (Zone 1) und Kategorie 3 (Zone 2) errichtet werden.
Die Versorgung muss eigensicher sein, d.h. der Bistabile Schalter muss über eine Zenerbarriere oder einen zugelassenen Trennverstärker angeschlossen werden. Eine Bescheinigung und eine Kennzeichnung von einfachen elektrischen Betriebsmitteln ist nach der EG-Richtlinie nicht erforderlich.

**BAMO IER GmbH ● Pirnaer Straße 24● 68309 Mannheim**
**Tel. +49 (0)621 84224-0 ● Fax: +49 (0)621 84224-90 . e-Mail: info@bamo.de ● Internet: www.bamo.de**