INLINE-TRÜBUNGSMESSSYSTEM
TRUBOMAT GAB

TRUBOMAT GAB…
mit Edelstahl-Geberarmatur

Hauptmerkmale:

- Kontinuierliche Trübungsmessung
- Kompaktversion – einsetzbar ohne zusätzlichen Messumformer
- ISO 7027 konform – 90°-Streulicht- und 180°-Durchlichtmessung
- Edelstahlausführung (316L)
- Glattflächiger Messraum – kein Absetzen von Partikeln
- CLEANOSIL VMF-Nanobeschichtung der Scheiben – lange Wartungsintervalle
- Vorkalibriert mit Formazin in FNU-Einheiten
- Anpassbar – einfache Messbereichswahl durch DIP-Schalter ohne Neukalibrierung
- Auflösung – bereits ab 0,001FNU
- Optional: Messumformer mit Anzeige, Ausgang; erweiterbar mit Datenlogger

Anwendungen:

- Brunnenwasserüberwachung
- Rohwasserkontrolle
- Kühlwassermonitoring
- Filterrückspülüberwachung
- Kontrolle Kläranlagenauslauf
- Zentrifugenüberwachung
- Filterüberwachung
- Phasen-Separation
- Trinkwasserkontrolle
- Und vieles mehr...

Beschreibung:

Trübung wird durch Partikel in einer Flüssigkeit verursacht.
Dieses Inline-Trübungsmesssystem ist als Durchflussarmatur ausgeführt.
TRUBOMAT GAB misst die Trübung des Mediums optisch.
Dazu wird eine kombinierte Durchlicht- / Streulichtmessung angewandt, bei der sich ein Sender und ein Empfänger gegenüber stehen und ein weiterer Sender orthogonal (im Winkel von 90°) angeordnet ist.
Die Absorption / Streuung des gesendeten Lichts wird durch die im Anschlusskopf integrierte Auswerteelektronik erfasst, in ein 4 - 20mA umgerechnet und an ein separates Auswertegerät ausgegeben.
Die Messung erfolgt gemäß ISO 7027 (90°-Streulichtmessung).

Wir behalten uns die jederzeitige Änderung von technischen Auslegungen, Werkstoffen etc. vor

BAMO IER GmbH ▪ Pirnaer Straße 24 ▪ D 68309 Mannheim
Tel.: +49 (0) 621 - 84224 - 0 ▪ Fax: +49 (0) 621 - 84224 - 90
www.bamo.de ▪ info@bamo.de

INLINE-TRÜBUNGSMESSSYSTEM
TRUBOMAT GAB

Technische Daten:

Ausgangssignal: 4 - 20mA, z.B. zum Anschluss an den Messverstärker BAMOPHOX TUR 436

Beachten!
Bei Verwendung anderer Messverstärker ist eine externe Spannungsquelle 10 - 30V DC erforderlich

Versorgungsspannung: 24V DC_{Nenn} (10 - 30V DC)

Anschlussleistung Hilfsenergie: 0,5W (bei 24V ca. 20mA)

Anmerkung!
Wenn das Messsignal ebenfalls vom Netzgerät für die Hilfsenergie versorgt wird, erhöht sich die Stromaufnahme um 20mA (bei 24V und nochmals ca. 0,5W)

Armaturenwerkstoff: 316L

Anschlusskopf: PBT, IP65

Umgebungstemperatur: +5...+45°C

Medientemperatur: +5...+100°C

max. zul. Betriebsdruck 10bar, max. 60°C

Messbereiche: TRUBOMAT GAB 1000**:**
wählbar 0,1 - 50 / 100 / 200 / 500FNU
(max. 300FNU -
bei Armaturen DN80 / DN100);
oder 100 - 1000FAU
TRUBOMAT GAB20:
0,01 - 1 / 2 / 5 / 10 / 20FNU
(Formazin Nephelometric Units)

Messgenauigkeit: ±5% vom aktuellen Messwert und ±1% vom jeweiligen MB-Endwert

Auflösung: 0,001 - 0,2FNU
in Abhängigkeit vom Messbereich

Farb- / Verschmutzungskompensation: integriert bei TURBICUBE 20 bis DN65

Bedienelemente: 6-fach DIP-Schalter, Kalibrierpotentiometer

Signalisierung Status-LED (grün)
Fehler-LED (rot)

CE-Kennzeichen:

Das Gerät erfüllt die gesetzlichen Anforderungen der zutreffenden EU-Richtlinien

Wir behalten uns die jederzeitige Änderung von technischen Auslegungen, Werkstoffen etc. vor

INLINE-TRÜBUNGSMESSSYSTEM
TRUBOMAT GAB

Abmessungen:

Beachten!
Einbau nur in senkrecht steigende Rohrleitungen empfohlen!
Am Besten in eine steigende Rohrleitung mit Beruhigungsstrecke, ca. 600mm vorher und ca. 400mm dahinter

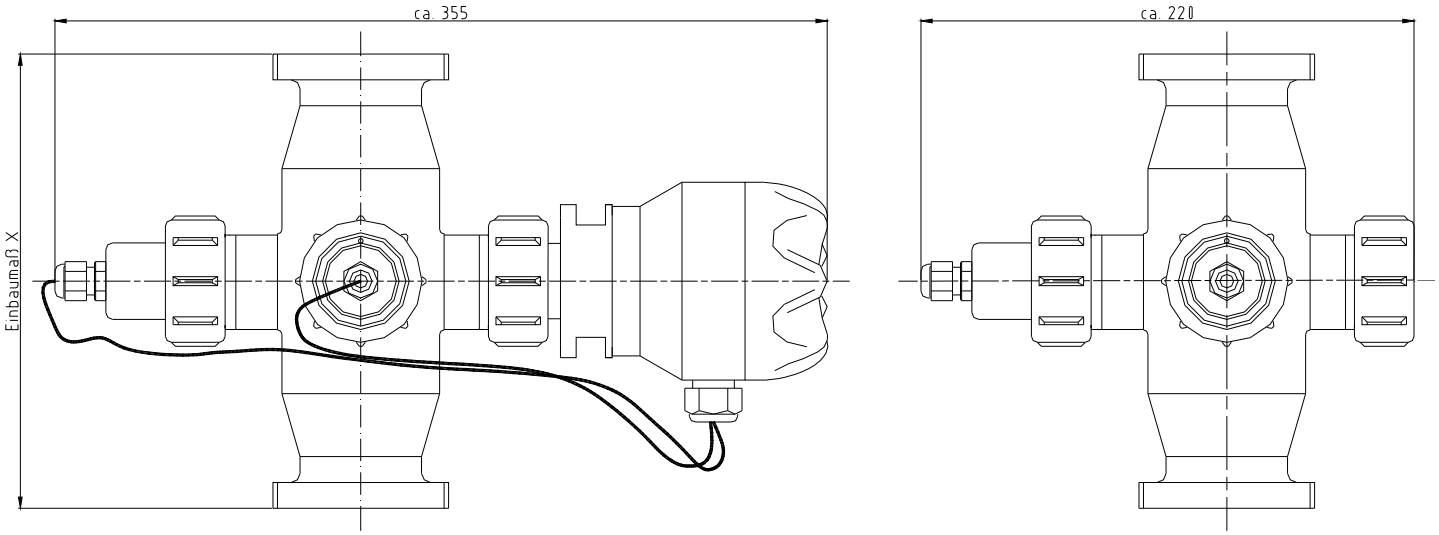

Maßzeichnung GAB RG __7 (DN65 Rundgewinde)

Ausführung	Nennweite	Prozessanschluss	Innen-Ø Messrohr	Einbaumaß X (±1mm)
GAB FF __3	DN25	beidseitig Flansch DIN 2633 PN10	DN25	274
GAB FF __4	DN32	beidseitig Flansch DIN 2633 PN10	DN32	252
GAB FF __5	DN40	beidseitig Flansch DIN 2633 PN10	DN40	230
GAB FF __6	DN50	beidseitig Flansch DIN 2633 PN10	DN50	190
GAB FF __7	DN65	beidseitig Flansch DIN 2633 PN10	DN65	233
GAB FF __8	DN80	beidseitig Flansch DIN 2633 PN10	DN100	208
GAB FF __9	DN100	beidseitig Flansch DIN 2633 PN10	DN100	240
GAB RG __3	DN25	beidseitig Rundgewinde DIN 11851	DN25	288
GAB RG __4	DN32	beidseitig Rundgewinde DIN 11851	DN32	266
GAB RG __5	DN40	beidseitig Rundgewinde DIN 11851	DN40	244
GAB RG __6	DN50	beidseitig Rundgewinde DIN 11851	DN50	202
GAB RG __7	DN65	beidseitig Rundgewinde DIN 11851	DN65	249
GAB RG __8	DN80	beidseitig Rundgewinde DIN 11851	DN100	218
GAB RG __9	DN100	beidseitig Rundgewinde DIN 11851	DN100	260

Wir behalten uns die jederzeitige Änderung von technischen Auslegungen, Werkstoffen etc. vor

BAMO IER GmbH ▪ Pirnaer Straße 24 ▪ D 68309 Mannheim
Tel.: +49 (0) 621 - 84224 - 0 ▪ Fax: +49 (0) 621 - 84224 - 90
www.bamo.de ▪ info@bamo.de

Bestellinformationen:

Art.-Nr.	Bezeichnung	Beschreibung
446 123	GAB FF 1000 3	Flansche DIN 2633 PN10; 0,1 - 1000FNU; DN25
446 124	GAB FF 1000 4	Flansche DIN 2633 PN10; 0,1 - 1000FNU; DN32
446 125	GAB FF 1000 5	Flansche DIN 2633 PN10; 0,1 - 1000FNU; DN40
446 126	GAB FF 1000 6	Flansche DIN 2633 PN10; 0,1 - 1000FNU; DN50
446 127	GAB FF 1000 7	Flansche DIN 2633 PN10; 0,1 - 1000FNU; DN65
446 128	GAB FF 1000 8	Flansche DIN 2633 PN10; 0,1 - 1000FNU; DN80
446 129	GAB FF 1000 9	Flansche DIN 2633 PN10; 0,1 - 1000FNU; DN100
446 223	GAB FF 20 3	Flansche DIN 2633 PN10; 0,01 - 20FNU; DN25
446 224	GAB FF 20 4	Flansche DIN 2633 PN10; 0,01 - 20FNU; DN32
446 225	GAB FF 20 5	Flansche DIN 2633 PN10; 0,01 - 20FNU; DN40
446 226	GAB FF 20 6	Flansche DIN 2633 PN10; 0,01 - 20FNU; DN50
446 227	GAB FF 20 7	Flansche DIN 2633 PN10; 0,01 - 20FNU; DN65
446 228	GAB FF 20 8	Flansche DIN 2633 PN10; 0,01 - 20FNU; DN80
446 229	GAB FF 20 9	Flansche DIN 2633 PN10; 0,01 - 20FNU; DN100

Trübungsmessgerät
TRUBOMAT GAB Edelstahl-Geberarmatur

Prozessanschluss**)
FF= Flansch DIN 2633 PN10
RG= Rundgewinde DIN 11850 (Milchrohr)

Messbereich
1000= 0,1 - 1000FNU
20= 0,01 - 20FNU

Prozessanschluss Nennweite
3= DN25 ①
4= DN32 ①
5= DN40 ①
6= DN50 ①
7= DN65 ①
8= DN80 ②
9= DN100 ②

TRUBOMAT GAB				M

①= Innendurchmesser des Messrohres= DN65
②= Innendurchmesser des Messrohres= DN100
**) andere Prozessanschlüsse auf Anfrage

Beachten!
Die Edelstahlarmatur GAB ist keine Aseptik-Ausführung

Wir behalten uns die jederzeitige Änderung von technischen Auslegungen, Werkstoffen etc. vor